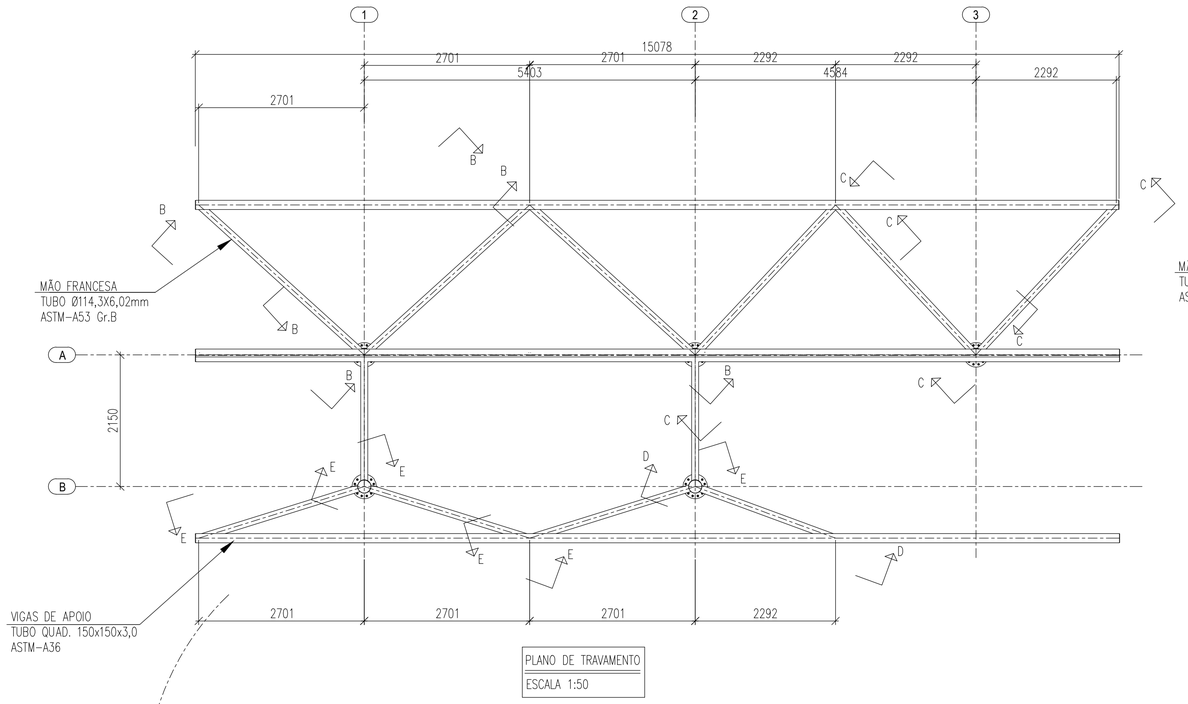


PLANO DE TRAVAMENTO
ESCALA 1:50

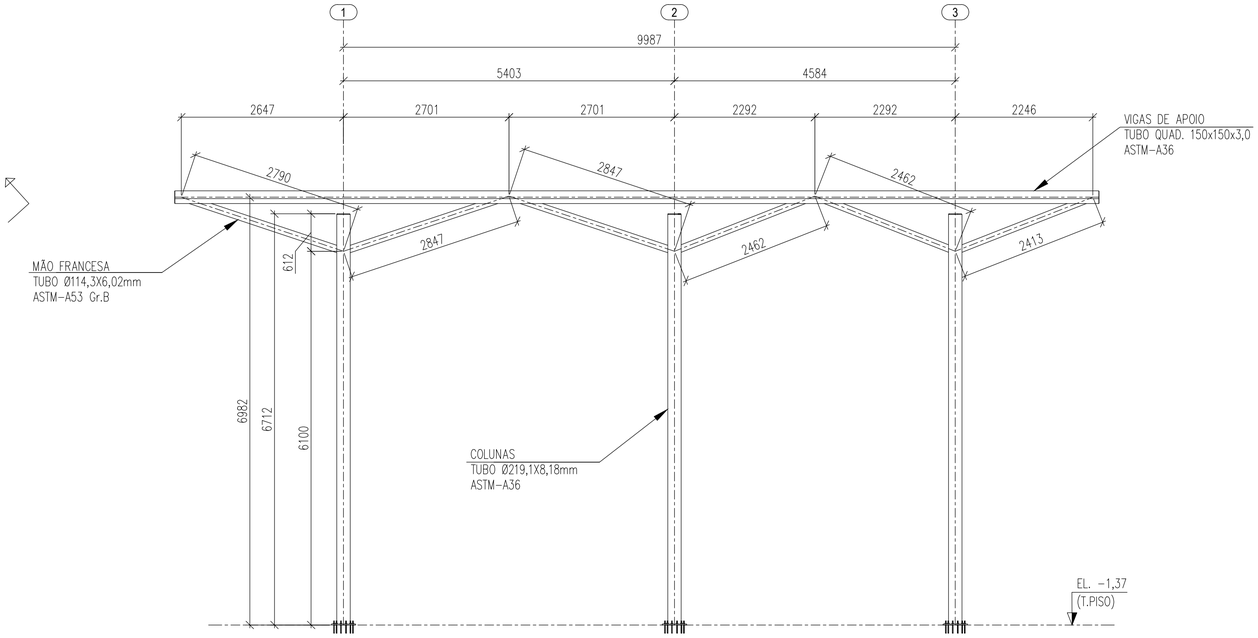


ELEVAÇÃO – FILA A
ESCALA 1:50

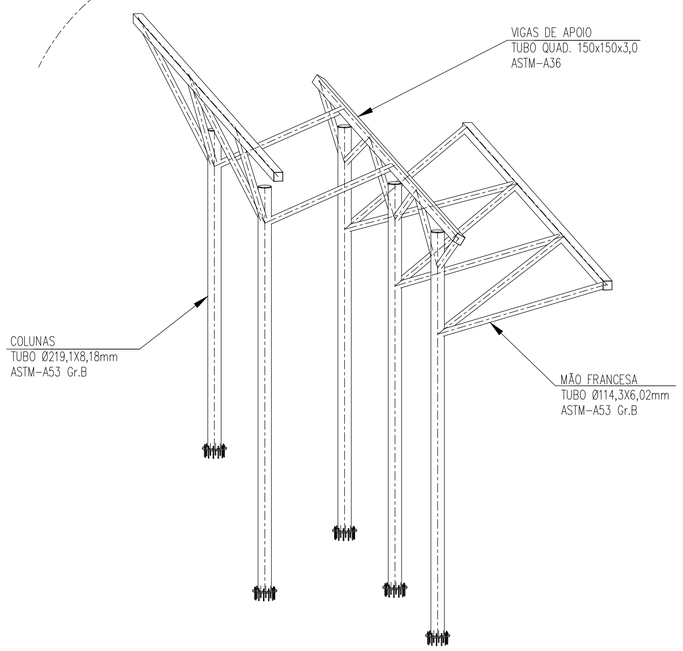


PERSPECTIVA ISOMÉTRICA – PLANO DE TRAVAMENTO
SEM ESCALA

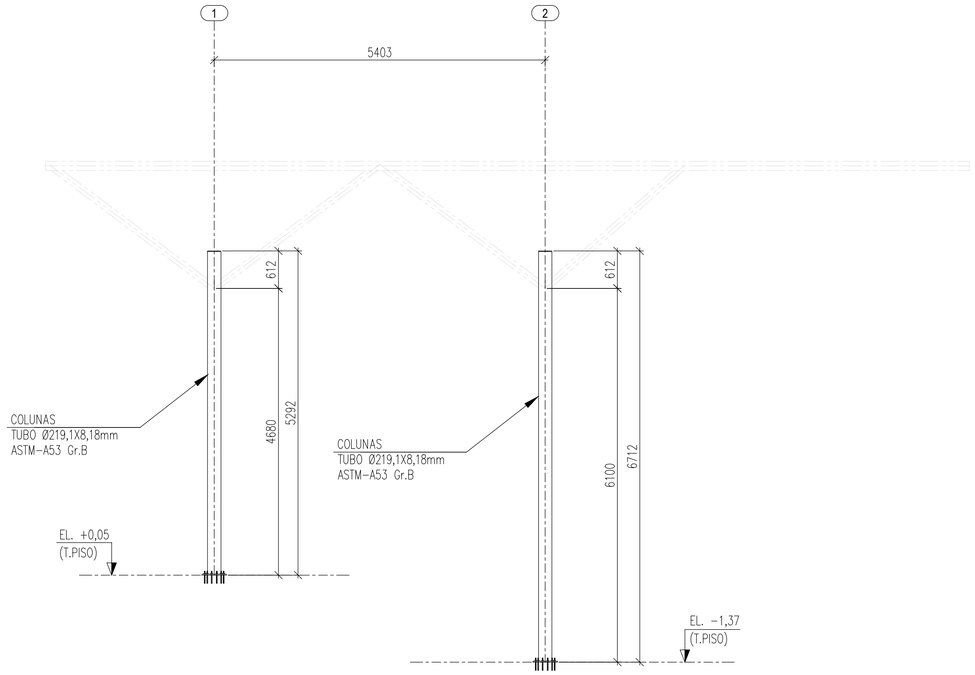


ELEVAÇÃO – FILA B
ESCALA 1:50

## NOTAS

OBSERVAÇÕES GERAIS:

1 - DIMENSÕES EM MILÍMETROS, EXCETO ONDE INDICADO O CONTRÁRIO;
2 - A ELEVAÇÃO 0,00 É REFERENCIAL A ELEVAÇÃO EXISTENTE E DEVERÁ SER MANTIDA;
3 - A ELEVAÇÃO EM METROS;
4 - SOLDAS CONFORME NORMA "AWS", ELETRODO E70XX (QUANDO NÃO INDICADO);
5 - MATERIAIS QUANDO NÃO INDICADO:
- AÇO PARA USO GERAL, REFERENTE A CHAPAS E PERFIS SOLDADOS: ASTM A36;
- AÇO PARA CHUMBADORES: ASTM A36
- AÇO PARA PERFIS TUBULARES: ASTM A53 Gr.B;
6 - OS CHUMBADORES DEVERÃO SER CONCRETADOS JUNTAMENTE COM OS BLOCOS.
7 - PROTEGER AS ROSCAS DOS CHUMBADORES ANTES DA CONCRETAGEM.
8 - O NIVELAMENTO DEVERÁ SER FEITO APÓS A MONTAGEM DA ESTRUTURA COM ARGAMASSA EXPANSIVA DE ALTA RESISTENCIA (GROUT);
9 - O CONCRETO DEVERÁ POSSUIR RESISTÊNCIA MÍNIMA DE fck > 250 Kgf/cm.

| REVISÃO | DESCRIÇÃO | TIPO | ELABORADO | VERIFICADO | DATA |
|---|---|---|---|---|---|
| 00 | EMISSÃO INICIAL | EXE | LDL/ASS | CPM | 09/2025 |

TIPOS DE EMISSÃO
ATP - ANTEPROJETO
BSC - BÁSICO
EXE - EXECUTIVO
APV - APROVADO
PCT - P/ CONSTRUÇÃO
ASB - "AS BUILT"
CNC - CANCELADO

ELABORAÇÃO:
Plator Engenharia de Meio Ambiente
PLATOR - PROJETOS E SERVICOS AMBIENTAIS
ALAMEDA OSCAR NIEMAYER, N°500, SALAS 511 E 902 A 906 – VALE DO SERENO
NOVA LIMA–MG – CEP.: 34.006–056
TEL.: (31) 3347–4405 / (31) 3347–7079 / (31) 3571–1920
EMAIL: contato@grupoprojetoengenharia.com.br

REALIZAÇÃO:
PREFEITURA MUNICIPAL DE ITATIAIUÇU
PRAÇA ANTÔNIO QUIRINO DA SILVA, N° 404 – CENTRO, ITATIAIUÇU – MINAS GERAIS, CEP.: 35.685–000
Telefone: (31) 3572–1244 / (31) 9 9076–4194

ESCOLA CEFET DE ITATIAIUÇU
COBERTURA
RUA OTÁVIO ANTUNES MOREIRA, N° 55 – ITATIAIUÇU, MINAS GERAIS

# PROJETO DE EST. METÁLICA

AUTORIA DO PROJETO:
JULIANA GONCALVES OLIVEIRA:04343069603
JULIANA GONÇALVES OLIVEIRA
CREA MG – 239787/D

BRUNO ANDRELLI DA SILVA MACEDO:07533064682
BRUNO ANDRELLI DA S. MACEDO
ENGENHEIRO MECÂNICO
CREA – MG 2168780

CONTRATANTE DO PROJETO:
RESPONSÁVEL DA CONTRATANTE

DATA: SETEMBRO / 2025
ESCALA: INDICADA
CÓDIGO: PRJ-EMT

TÍTULO DOS DESENHOS:
PLANO DE TRAVAMENTO;
ELEVAÇÕES FILAS;
PERSPECTIVA ISOMÉTRICA – PLANO DE TRAVAMENTO

PRANCHA: 02/19

DIREITOS AUTORAIS RESERVADOS; PROIBIDO REPRODUÇÃO, DIVULGAÇÃO OU ALTERAÇÃO SEM ORDEM EXPRESSA DO AUTOR.

TÍTULO DOS DESENHOS: PRJ-181640-EMT-0101-REV00

FORMATO - A1
841x594mm